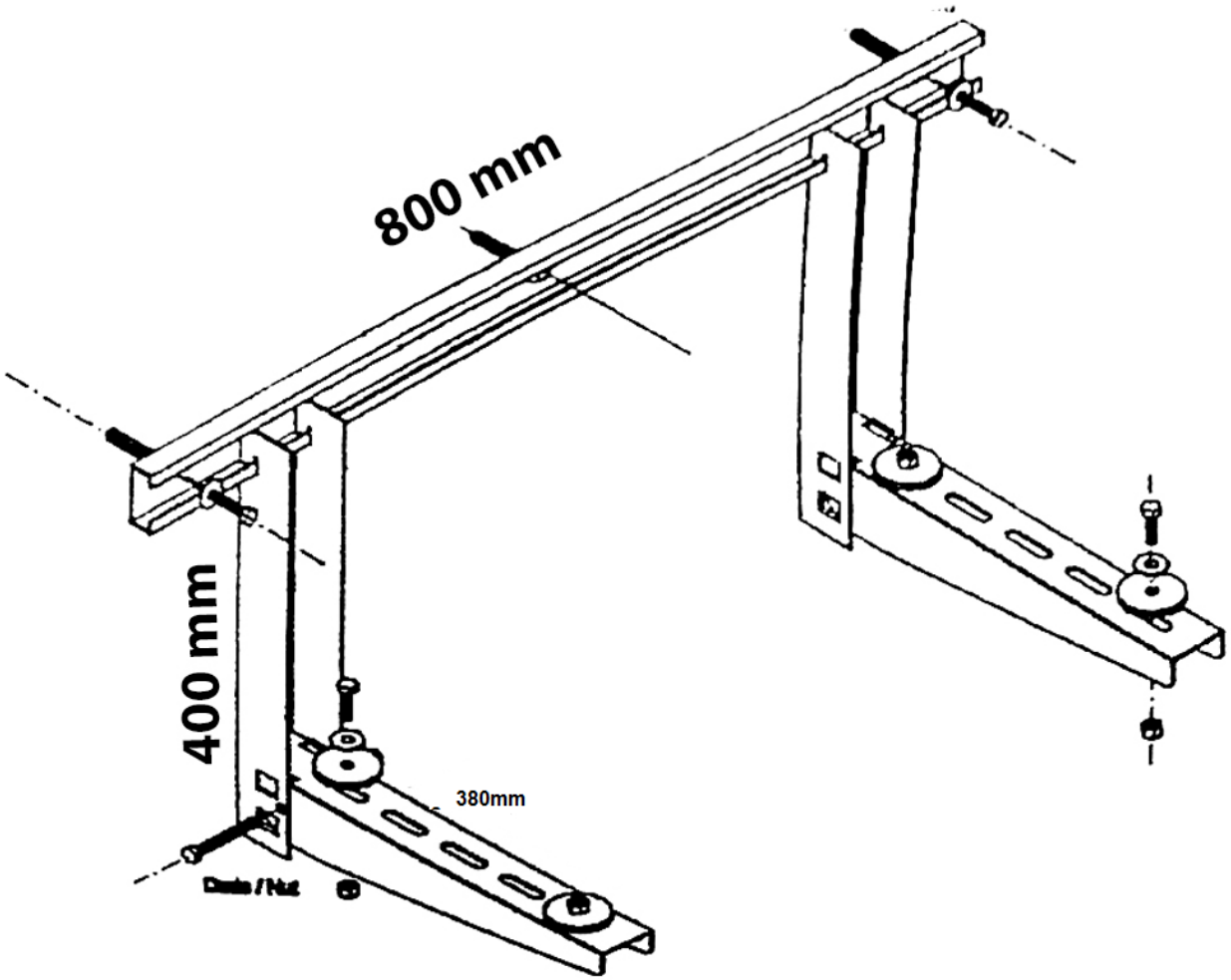La mensola per climatizzatori Elefant da 380mm è usata come sostegno delle unità esterne split di condizionamento. Si monta tramite viti e tasselli su parete in calcestruzzo o in mattone pieno in laterizio.
La mensola per climatizzatori è in lamiera zincata da 1,2mm ed è verniciata di colore bianco. Facile da installare, inoltre è dotata di una traversa orizzontale che ne agevola il posizionamento e la regolazione della mensola con sistema ad innesto rapido.
Queste staffe di sostegno per climatizzatori servono a reggere in maniera stabile il motore esterno di un impianto di condizionamento. Inoltre questa mensola è collaudata e certificata con un peso superiore a quello dichiarato per la portata massima di 95kg.
Completa di supporti che sono silenziati con appositi antivibranti sulle mensole e piedini in gomma posti sul retro del braccio che eliminano tutte le vibrazioni trasmesse dal condizionatore.
La confezione contiene: 1 mensola , 3 Tasselli diametro 14 + viti 10 x 80 + Rondelle diametro 10, 4 Viti per fissaggio split 8×25 + Dadi autoblock + Rondella, 4 Rondelle in gomma 40×6 foro 8 cm.
Lunghezza braccio 380 mm – altezza 400 mm – lunghezza traversa 800 mm.