Semplice ed efficiente interruttore termico. Permette di controllare e di regolare comodamente una vasta gamma di apparecchiature per gestire la temperatura (Riscaldamento/Raffrescamento) di ambiente di casa, del negozio o dell'ufficio. Alimentazione: tensione di rete 230VAC - 50/60Hz. Uscita: 230VAC - 50Hz con contatto normalmente aperto. Carico massimo : 7A. Range di controllo : 5°C – 30°C. Dimensioni : 70x70x27 mm

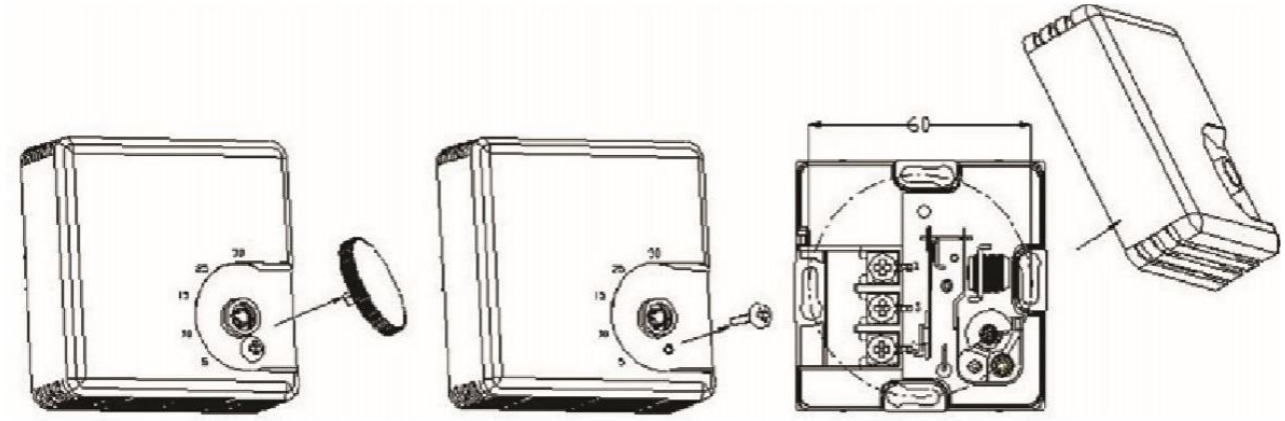
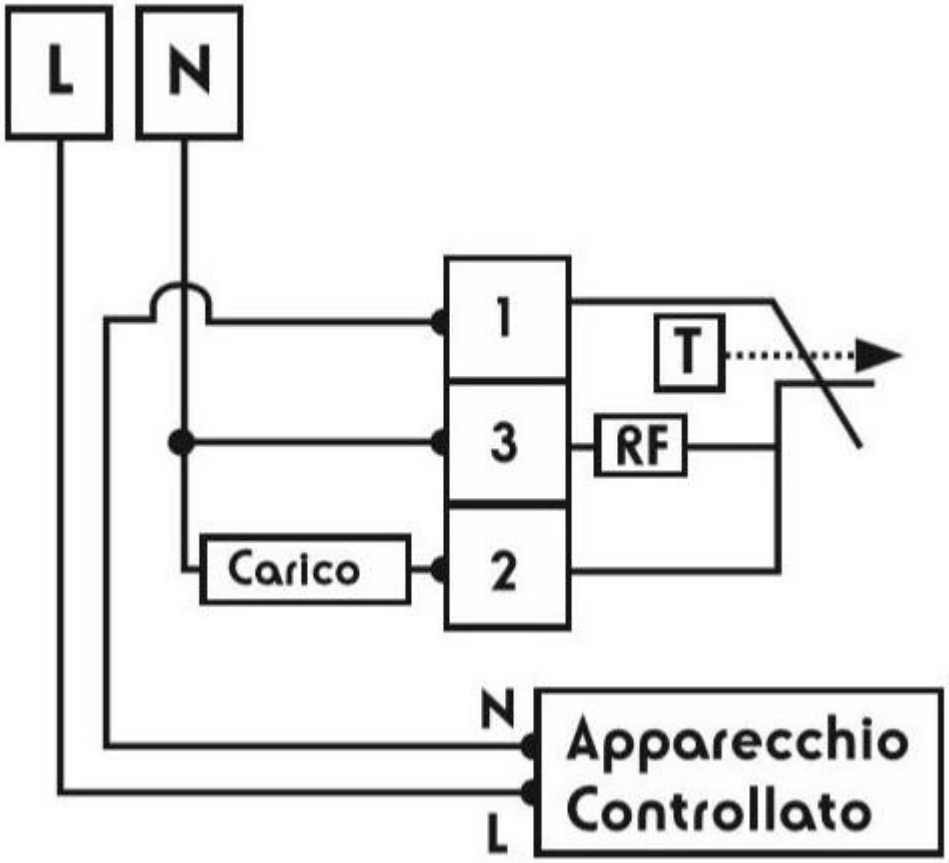
Fig.1 Fig.2 Fig.3