Lavastoviglie Integrata totale Serie 700 GlassCare 60 cm

KESB7300L

I bicchieri più fragili sono in buone mani
I bicchieri necessitano di attenzioni speciali, soprattutto durante il lavaggio. Per fortuna il cestello superiore della lavastoviglie GlassCare 700 è dotato degli elementi SoftGrips che bloccano i bicchieri in tutta sicurezza, mentre le punte in gomma SoftSpikes evitano graffi, o peggio, rotture.

Electrolux KESB7300L 600 AirDry Technology Integrata totale 13 coperti

Product Benefits & Features

Protezione dei bicchieri delicati con SoftGrips e SoftSpikes
Con SoftGrips e SoftSpikes non dovrai più dedicare tempo a lavare a mano i bicchieri e i calidi più delicati. Il morbido materiale mantiene i bicchieri in posizione e li protegge dal rischio di possibili rotture e danneggiamenti.

QuickSelect con Ecometer ti guida al risparmio energetico e di acqua.
Scelte sostenibili fatte in semplicità. Usa il touchscreen di Quickselect per selezionare il tuo tempo di lavaggio preferito e, grazie alle intuitive barre verdi di Ecometer, scegli il programma ottimale per risparmiare energia e acqua.

SatelliteClean®. Pulizia completa. Senza utilizzo aggiuntivo di acqua.
Lava a fondo ogni stoviglia con SatelliteClean® - pulisce fino a 3 volte meglio di una lavastoviglie standard. Grazie al mulinello satellitare che continua a cambiare l'angolo del getto d'acqua, anche i residui più ostinati vengono puliti a fondo.

Rimuovi germi e batteri dalle tue stoviglie con la funzione ExtraHygiene
La funzione ExtraHygiene offre le massime prestazioni di pulizia, assicurando un'ottima igienizzazione. La funzione ExtraHygiene mantiene una temperatura tra i 65°C e i 69°C nella fase di risciacquo finale, per almeno 10 minuti, così da igienizzare le stoviglie rimuovendo più del 99,99% dei batteri*

Saprai sempre quando la lavastoviglie ha finito il suo lavoro con Beam on Floor
Il sistema luminoso Beam on Floor mantiene il silenzio in cucina. Al posto di un segnale acustico difficilmente udibile, la nostra lavastoviglie ti indica chiaramente il suo stato proiettando un puntino sul pavimento. Rosso quando è in fase di funzionamento, verde quando il ciclo è concluso.

- Integrata totale - 60 cm
- Energy smart: auto-riduzione dei consumi
- Funzione AutoOff (spegnimento automatico)
- Gestione allacciamento acqua calda (risparmio energia fino al 35%)
- Mulinello satellitare
- Partenza ritardata
- Avvisatore acustico di fine ciclo
- Beam on floor: indicatore luminoso di fine programma a due colori
- Silenziosità 46 dB(A) re 1pW
- Tecnologia Inverter
- Sistema Pure Crystal (anti-opacizzazione vetri e cristalli)
- Mezzo carico automatico
- Sensore di torbidità dell'acqua
- Gestione allacciamento acqua calda (risparmio energia fino al 35%)
- Sistema di sicurezza integrato Aqualock
- Cerniere autobilancianti sliding per ante lunghe
- Sistema di fissaggio dell'anta Perfect Fit
- Tecnologia AirDry (apertura automatica della porta a fine ciclo)
- Estetica nera
- Programmi di lavaggio: 160 Minutes, 60 Minutes, 90 Minutes, AUTO Sense, Eco, Machine Care, Quick 30 Minutes, Ammollo
- Sistema di sicurezza integrato Acqualock

Lavastoviglie Integrata totale Serie 700 GlassCare 60 cm

KESB7300L

Product Specification
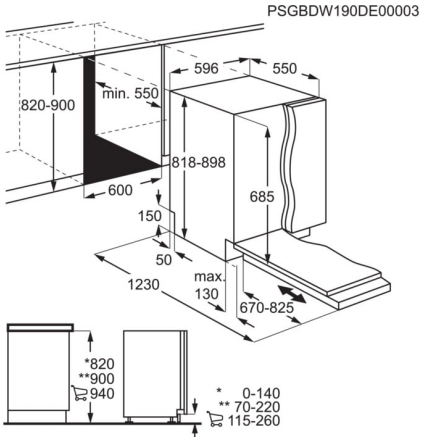
Peso netto (kg)	35.28
Peso lordo (kg)	37.35
Classe di efficienza energetica E20	D
Consumo di energia del programma eco in kWH per ciclo E20	0.835
Consumo di acqua del programma eco in litri per ciclo (Regolamento (UE) 2017/1369)	10.5
Indice di efficienza di lavaggio E20	1.121
Indice di efficienza di asciugatura E20	1.061
Dimensioni (mm): Altezza (min-max) x Largezza x Profondità	820-900x600x550