BUCCHI
Bucchi s.r.l. via Bonsi, 57 | 48022 Lugo, Ravenna (RA) Italy
T. 0039 0545 901001 | F. 0039 0545 32232 / 212385
www.bucchi.it | info@bucchi.it

dal 1973

ATTACCO PER SERBATOIO M

Raccordi con filettatura GAS

Raccordi

CODICE MODELLO: 0400312

SCHEDA TECNICA

Standard di connessione:	Filettatura esterna GAS cilindrico UNI ISO 228/1 La Bucchi srl per la raccorderia filettata adotta come standard di connessione la ISO 228/1; al fine di migliorare la tenuta idraulica si è deciso di realizzare una propria normativa interna, basata su una filettatura che presenta una leggera conicità. P
Materiale:	Polipropilene rinforzato con fibra vetro EPDM
Colore:	Nero (RAL 9011)
Pressione di esercizio:	10 bar a 20°C
Temperatura massima di esercizio:	80°C

Coppie di serraggio

Filettature - *Threads - Filetts*	1/4”	3/8”	1/2”	3/4”	1”	1”1/4	1”1/2	2”
Serraggio Max materiale PP - *Max Tightening PP material - Serrage Max Matériel PP*	2 Nm	3 Nm	6 Nm	8 Nm	10 Nm	15 Nm	20 Nm	25 Nm
Serraggio Max materiale PA - *Max Tightening PA material - Serrage Max Matériel PA*	3 Nm	5 Nm	8 Nm	10 Nm	12 Nm	17 Nm	30 Nm	35 Nm

Le coppie massime di serraggio indicate per i raccordi Bucchi dipendono dalle conformità delle filettature che fanno riferimento alle specifiche internazionali sulle filettature.

BUCCHI
Bucchi s.r.l. via Bonsi, 57 | 48022 Lugo, Ravenna (RA) Italy
T. 0039 0545 901001 | F. 0039 0545 32232 / 212385
www.bucchi.it | info@bucchi.it

dal 1973

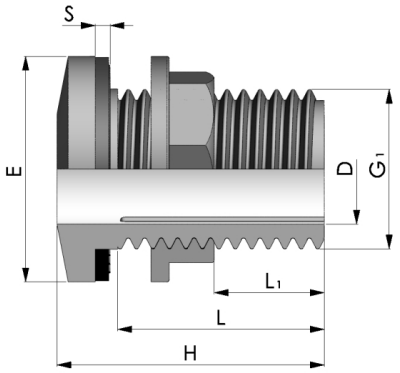

ATTACCO PER SERBATOIO M estremità maschio filettata G1 munita di COLLARE di serraggio e GUARNIZIONE piana in EPDM Indicato per fissarlo al contenitore con parete piana da 1 a 6 mm

4000 - Outdoor & Gardening

Quote e dimensioni

Codice	G1	L	L1	D	S	H	E
0400312.050303	1/2"	38	24,5	13	2,5	49	38
0400312.050505	3/4"	41	27	18	2,5	52	43
0400312.050707	1"	45	30	24	2,5	56	50
0400312.050909	1"1/4	54	40	29,5	2,5	65	57,5
0400312.051111	1"1/2	64	49	34,5	2,5	75	63,5
0400312.051515	2"	80	66	45,5	2,5	91	73