MANUALE D'ISTRUZIONI
PER TENDA DA SOLE
C/bracci retrattili

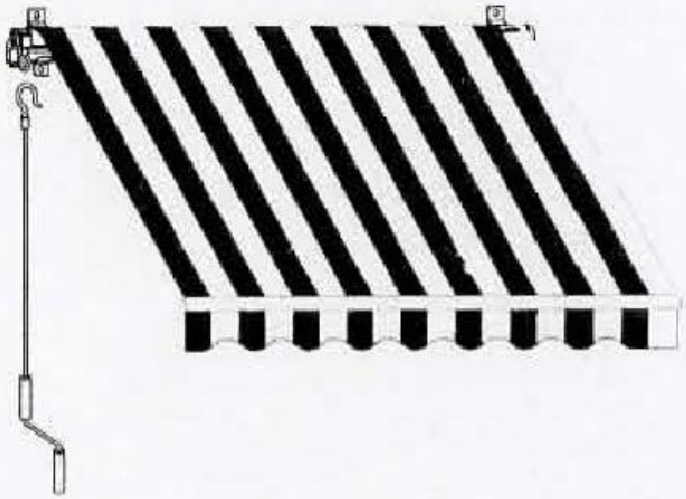

INDICE

Lista parti 2
Descrizione 3
Norme di sicurezza 3
Preparazione 4
Montaggio 5
Funzionamento 8
-Regolazione dell'angolo di pendenza ... 8
-Estensione e ritrazione della tenda 9
Note generali 10
Manutenzione 11
Pulizia 11
Deposito 11
Smontaggio 12

M

ATTENZIONE!
Leggere attentamente le istruzioni prima del montaggio e dell'uso del prodotto. Conservare il manuale in un posto sicuro per future consultazioni.

Caro Cliente,
Congratulazioni per l'acquisto!
Per la propria sicurezza e quella altrui prestare attenzione alle seguenti istruzioni e norme di sicurezza. Prima di iniziare a montare ed utilizzare la tenda, familiarizzare con il prodotto. Assicurarsi che tutte le parti elencate nella lista siano presenti ed integre. Se un componente dovesse mancare o fosse danneggiato, contattare il rivenditore.

LISTA PARTI

Indipendentemente dal modello della tenda M1100 o M1200, tutte le parti elencate devono essere presenti nella confezione.

LISTA PARTI	ILLUSTRAZIONE	QUANTITA'
ASSEMBLAGGIO TENDA		1
SUPPORTO CON BULLONE A TESTA ESAGONALE E DADO		
ASTA DI MANOVRA		1
MANUALE D'ISTRUZIONI	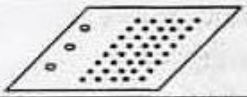	1

Larghezza tenda	<3.5m	3.6m-4.0m
Supporti	2 pz.	3 pz.

DESCRIZIONE

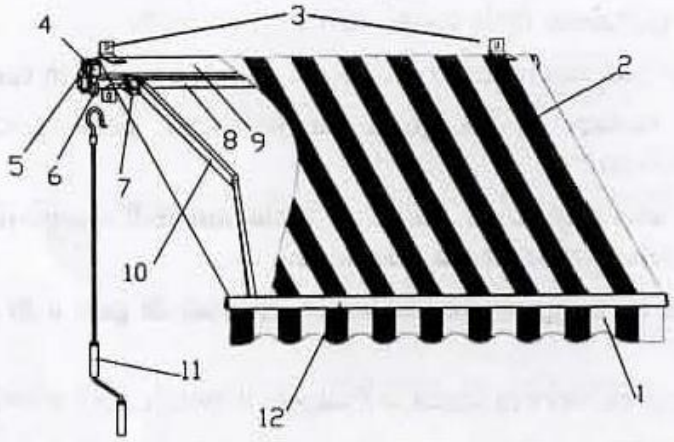

1	Mantovana	5	Supporto del rullo	9	Rullo
2	Telo	6	Occhiolo	10	Braccetto retrattile
3	Supporto	7	Staffa	11	Asta di manovra
4	Ingranaggio	8	Sbarra di torsione	12	Sbarra frontale

IMPORTANTI NORME DI SICUREZZA

ATTENZIONE

E' importante per la propria sicurezza e quella altrui seguire e conservare le seguenti istruzioni.

SPIEGAZIONE DEI SIMBOLI

Questo triangolo richiama l'attenzione su quei rischi che possono causare morte o serie lesioni o su quelle avvertenze che sono importanti per il funzionamento della tenda.

Questo simbolo evidenzia note importanti.

NORME DI SICUREZZA

Per installare questa tenda è necessaria una certa conoscenza tecnica.

Non montare la tenda da soli quando:

- Non si è sicuri che la tenda può essere montata sul punto scelto per l'installazione.
- L'installatore non ha capito il manuale o una sua parte.
- Non si hanno disponibili gli utensili necessari.
- Non si hanno le necessarie competenze tecniche.

Essendo la tenda grande e pesante, sono necessarie almeno due persone adulte per spostarla e montarla. Una persona non è sufficiente. Se la tenda dovesse cadere potrebbe causare serie lesioni e danni. Per un aiuto contattare un installatore autorizzato.

- **Non installare la tenda nel caso vi fossero parti mancanti o danneggiate.**
- **Non permettere ai bambini di giocare nell'area di lavoro durante l'assemblaggio e la regolazione della tenda.**
- **Questo prodotto può essere installato solo su pareti e soffitti in cemento.**
- **Nessuno può variare il design e la struttura della tenda** senza l'autorizzazione del fabbricante.
- **Assicurarsi di avere le mani pulite al momento dell'assemblaggio per evitare di sporcare il telo o la struttura della tenda.**
- **L'operazione di montaggio effettuata in condizioni di gelo o di neve può danneggiare la tenda.**
- **In caso di pioggia ritrarre la tenda se l'angolo di pendenza è inferiore ai 14 gradi.**
- **E' vietato arrampicarsi sulla tenda o appendervi oggetti.**
- Un rivestimento è stato usato per proteggere la pittura. Rimuoverlo in seguito.
- Vari agenti naturali, inclusi vento e pioggia, possono avere effetti sulla tenda in estensione. Questi agenti sono assorbiti dalla tenda e trasferiti a tutta la struttura fino ai supporti. Sotto carichi estremi, una forza eccessiva viene esercitata sui perni di ancoraggio. Tuttavia, **prima di iniziare l'assemblaggio, verificare la capacità di sopportazione dei carichi della base montante e se necessario prendere adeguate misure per assicurare un'installazione stabile dei supporti.** Se la base montante è ancora instabile, consultare personale qualificato.

- **Le tende sono progettate per proteggere dai raggi solari. E' vietato utilizzarle durante periodi di forte vento, pioggia, grandine o neve. Se dovesse verificarsi uno di questi agenti atmosferici, ritrarre immediatamente la tenda.**

PREPARAZIONE

Togliere con attenzione la tenda dalla confezione e rimuovere le protezioni di polistirolo e tutte le protezioni in plastica. Mettere da parte con attenzione, la struttura con il telo per evitare che si danneggi o sporchi durante l'assemblaggio. Controllare il numero delle parti nella confezione e per qualsiasi problema o quesito contattare il fornitore.

FARE ATTENZIONE ALL'IMPROVVISA APERTURA DELLA TENDA CHE PUò VERIFICARSI DURANTE IL DISIMBALLAGGIO.

Utensili necessari per l'assemblaggio:

- Trapano
- Punta di trapano per muratura 14mm
- Livella
- Chiave 14mm, 17mm e 19mm
- Scala
- Metro
- Gesso o evidenziatore
- Martello in legno

MONTAGGIO

Montaggio su pareti e soffitti di cemento

La tenda deve essere installata ad un'altezza di almeno due metri e mezzo su di una parete o un soffitto di cemento armato. In caso di incertezza, rivolgersi a personale qualificato.

Assicurarsi che il soffitto o la parete siano piani affinché l'installazione dei supporti risulti solida.

AVVERTENZA! Sono necessarie almeno due persone adulte per spostare e montare la tenda.
Per un montaggio agevole e sicuro riflettere in anticipo sul miglior modo per fissare la tenda al muro.

PASSAGGIO 1: Scegliere il punto per il montaggio.

Nella decisione su dove installare la tenda, tenere conto anche dell'altezza della pendenza. L'angolo ideale di pendenza, comunque è stato già regolato durante la fabbricazione per cui può essere variato di poco. L'area approssimata della pendenza totale varia a seconda del modello della tenda. Si raccomanda che l'altezza dalla sbarra frontale a terra sia di almeno 2,5m con la tenda in massima estensione.
Nel caso in cui si voglia montare la tenda su di un balcone, bisogna lasciare uno spazio di almeno 20 centimetri al di sopra della struttura dell'entrata del balcone. L'altezza approssimata della pendenza totale della tenda differisce dall'altezza dalla punta (cioè dalla sbarra frontale a terra).

Altezza dalla punta	**2,5m-4m**
Altezza della pendenza totale	**30 cm**

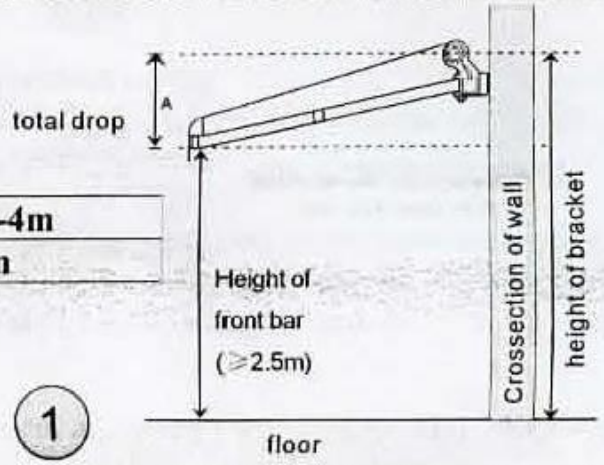

Figura 1:
Nella decisione su dove installare la tenda, essere sicuri di aver tenuto conto anche dell'altezza della pendenza.
L'altezza misurata dalla sbarra frontale a terra deve essere compresa tra i 2,5m e i 4m.

PASSAGGIO 2: Segnare i punti per i fori

Dopo aver scelto l'area dove montare la tenda, marcare i punti dove effettuare i fori per i supporti. Tracciare una linea orizzontale all'altezza del punto *stabilito*. Utilizzare un metro, una livella e del gesso. Segnare dove e con che larghezza i supporti devono essere montati. Misurare la larghezza tra i supporti e riportarla sulla linea tracciata sulla parete o il soffitto. Segnare i punti corrispondenti sul muro utilizzando un evidenziatore nei fori dei supporti.

FIGURA 2:
Sui punti dove effettuare i fori, far passare una linea col gesso per assicurarsi che la tenda venga montata dritta.
Nota:La quantità dei supporti a muro è proporzionale all'ampiezza della tenda.

Ampiezza tenda	<3.5m	3.6-4.0m
Supporti	2 pz.	3 pz.

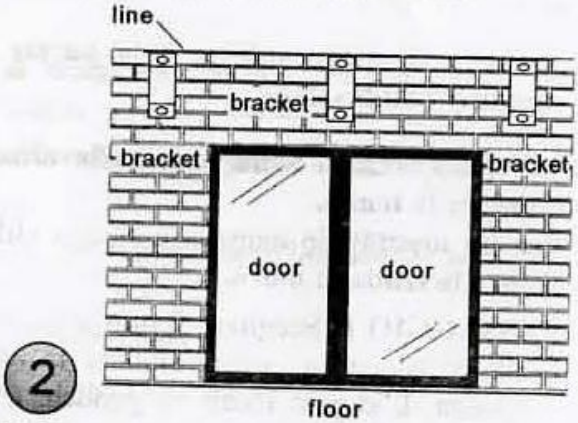

PASSAGGIO 3: Effettuare i fori col trapano
Utilizzare una punta per muratura di 14mm e trapanare sui segni precedentemente tracciati sul muro per effettuare i fori. Questi devono avere una profondità di 9 cm e devono essere effettuati nella solida muratura o nel cemento. Non forare nella malta poiché non fornisce il sufficiente supporto richiesto per l'installazione di una tenda.

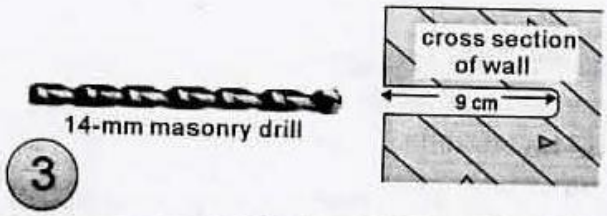

FIGURA 3
Utilizzare una punta per muratura di 14mm per effettuare fori profondi 9 cm.

PASSAGGIO 4: Inserire i perni ancoranti nel muro
Dopo aver effettuato i fori, inserire i perni ancoranti. Prima di inserire il perno, rimuovere il dado, la rondella ed il fermo. Tenerli a portata di mano per il prossimo passaggio.

Nel caso non penetrasse facilmente nel muro, potrebbe essere necessario guidare il perno ancorante con un martello in legno. Non utilizzare un martello in metallo per non danneggiare la filettatura del perno.

Se fosse necessario utilizzare il martello per far penetrare il perno ancorante, si raccomanda all'inizio di posizionare il dado sul bullone (solo appoggiare senza stringere) per evitare che si danneggi.

FIGURA 4:
Inserire il perno ancorante come mostrato nella figura a destra.

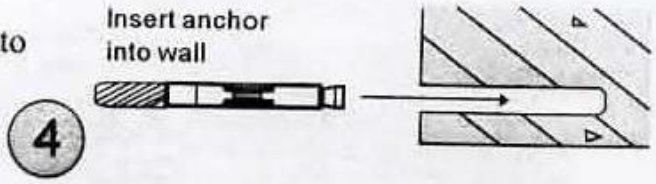

PASSAGGIO 5: Fissare i supporti
Posizionare i supporti sulla parte dei perni sporgente dal muro. Aggiungere il fermo, la rondella e fissare il supporto con i dadi. Ferrare saldamente tutti gli elementi di fissaggio.

FIGURA 5:
I supporti sono stati preparati per essere fissati alla parete (5.1) o al soffitto (5.2). Scegliere il fissaggio in base alle proprie necessità seguendo il disegno.

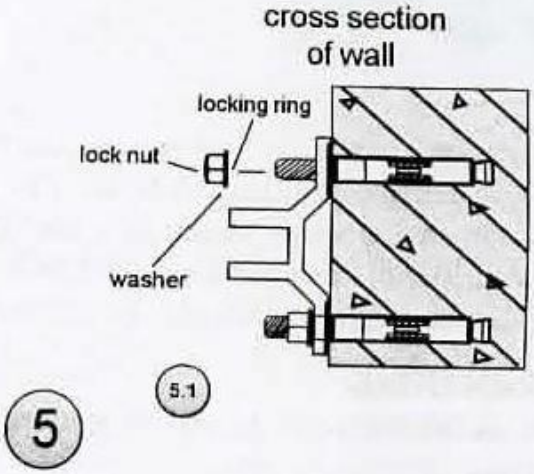

Ferrare saldamente i dadi con una chiave di 17mm preferibilmente ad estremità chiusa per evitare che si danneggino.

Dopo aver ferrato saldamente gli elementi di fissaggio, i supporti dovrebbero tenersi ben saldi al muro. Nel caso si muovessero , è necessario fissare maggiormente i perni. **L'importante è assicurarsi che i supporti , in nessun caso, si stacchino dal muro dopo l'installazione della tenda.**

Non tentare in nessun modo di ancorare i supporti in superfici costruite con materiali non solidi.

PASSAGGIO 6: Installazione della tenda
Dopo aver montato appropriatamente i tre supporti si può procedere all'installazione della tenda. Per il montaggio sono necessarie almeno due scale per raggiungere un'altezza adeguata. Assicurarsi che le scale si tengano ben salde al suolo per evitare di cadere. Utilizzare tipi di scale adatte a lavori di assemblaggio.
Inserire la tenda nei supporti come mostrato in figura. Poi posizionare la vite di sicurezza e fissarla con il dado.

Supporti di fissaggio per l'installazione in pareti e soffitti:

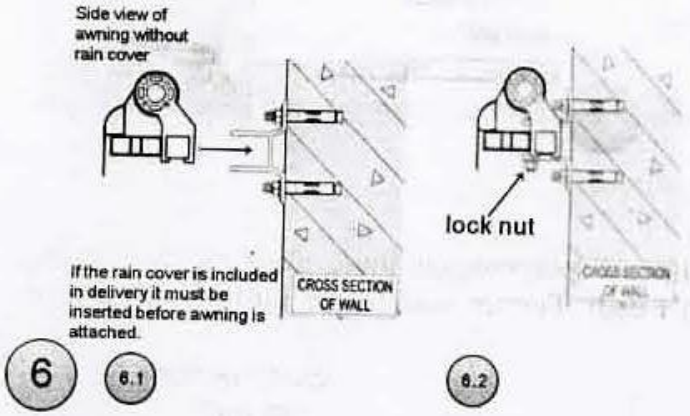

FIGURA 6:
Inserire la tenda sui supporti come mostrato in figura (6.1). Fissarla saldamente con la vite di sicurezza in dotazione ed il dado (6.2).

Nel caso in cui non si riuscisse ad inserire la sbarra di torsione nei supporti a muro, bisogna lievemente allentare le viti dei supporti e ritentare. Stavolta però muovere delicatamente la tenda avanti ed indietro fino a quando la sbarra non s'incastra nei supporti. Poi immediatamente inserire le viti di sicurezza e fissarle saldamente con i dadi di bloccaggio utilizzando una chiave di 19mm.

ATTENZIONE!
Ferrare nuovamente le viti di sicurezza dei supporti a muro ed assicurarsi che tengano adeguatamente.
Dopo aver montato la tenda ed essersi assicurati che sia saldamente fissata, togliere le protezioni dai bracci per poter aprire la tenda. Conservare le protezioni per riutilizzarle in futuro durante il deposito.

ATTENZIONE: Collocare in modo errato la tenda può causare seri danni. Montare il prodotto solo quando le istruzioni per l'installazione sono state completamente capite e quando si è certi che la parete o il soffitto dove si vuole montare la tenda sono adatti.
Per la propria sicurezza e quella altrui farsi aiutare da un installatore autorizzato.

FUNZIONAMENTO
Regolazione dell'angolo di pendenza
La tenda è già stata predisposta con un angolo di pendenza ottimale. Tuttavia se l'utente volesse variarlo può regolarlo da 0° a 45°

Una volta raggiunti gli estremi dell'intervallo di regolazione, l'occhiolo non può essere girato oltremodo. Non forzarlo, per evitare di danneggiare la staffa e di vanificare la garanzia.
Prima del montaggio non aprire la tenda più di ¼ della sua piena estensione.

FIGURA 7:
L'angolo di pendenza può essere regolato su entrambi i braccetti nel punto di regolazione. (7.1)

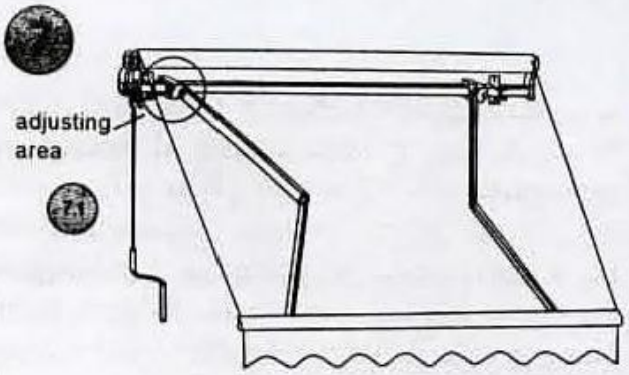

Togliere i cappucci di plastica ed allentare i bulloni di bloccaggio svitando i dadi con una chiave da 14mm.

Per diminuire l'angolo di pendenza girare in senso orario la vite di regolazione; per aumentarlo girarla in senso antiorario.

Ottenuto l'angolo desiderato, ferrare saldamente i dadi e riposizionare i cappucci in plastica (7.2).

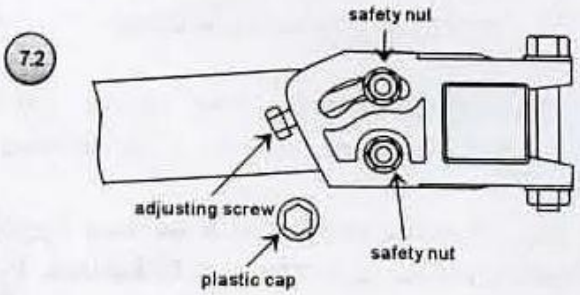

Seguire le stesse procedure fino a quando entrambi i braccetti non siano stati regolati allo stesso livello.

La sbarra frontale deve essere sempre perfettamente orizzontale. Per essere sicuri che entrambi i lati siano allo stesso livello, sulla sbarra frontale è stata incorporata una livella:
La bolla di aria dovrà sempre trovarsi esattamente al centro.

Posizionare i cappucci di plastica sulle viti per proteggerle dalla corrosione degli agenti atmosferici.
Rimuovere sempre l'asta di manovra e collocarla in un posto asciutto e sicuro.

Estensione e ritrazione della tenda
La tenda può essere aperta e ritratta grazie ad un'asta di manovra in dotazione.

FIGURA 8
Inserire l'asta nell'apposito occhiolo fissato alla tenda. Per aprire la tenda girare l'asta di manovra in senso orario, per ritrarla girare in senso antiorario.

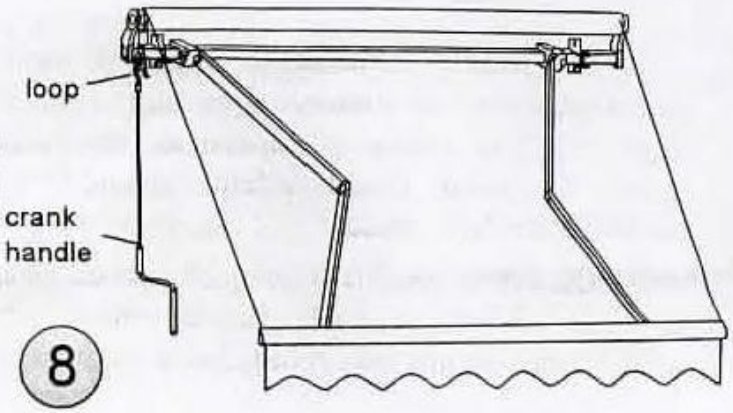

- Impermeabilità alla pioggia: I materiali come l'acrilico ed il poliestere con cui sono fabbricate le tende, vengono trattati con repellenti all'acqua per cui ad una pendenza della tenda di minimo 14° resistono anche ad una lieve e breve pioggia. In caso di pioggia forte e persistente , la tenda deve essere immediatamente ritratta. Nel caso in cui la tenda fosse stata arrotolata bagnata , aprirla quanto prima per farla asciugare.
- Eventuali pieghe nelle zone di cucitura sono causate dai multistrati del telone e dai vari avvolgimenti della tenda sul rullo. Per questo motivo quando il telo è in tensione può presentare delle pieghe (per esempio a waffel o a spina di pesce).
- Il tessuto del telo non ha bisogno di essere dello stesso colore della parte della cucitura.

MANUTENZIONE

Una regolare manutenzione della tenda non è solo importante per aumentarne la durata ma anche per la propria sicurezza e quella altrui.

- Controllare regolarmente che i supporti siano ben saldi.
- Esaminare l'ingranaggio una volta all'anno. Se fosse danneggiato non utilizzare la tenda se non dopo averlo riparato o sostituito.
- Esaminare una volta all'anno tutte le viti ed i bulloni. Ferrarli se allentati.
- Non utilizzare la tenda se danneggiata o non fissata adeguatamente.

Per le riparazioni, rivolgersi solo a personale qualificato.

Normalmente non è necessario lubrificare le parti in movimento della tenda, nel caso lo fosse non utilizzare lubrificanti contenenti petrolio. Utilizzare uno spray dotato di beccuccio direzionale per indirizzare con precisione il getto. Lubrificare abbondantemente la zona compresa tra le due estremità del rullo e del supporto (il perno). Fare attenzione a non spruzzare sul telo.

PULIZIA

A lungo andare polvere e sporcizia si accumulano sulla struttura per cui è necessaria una pulizia periodica per mantenere il suo originario aspetto.
Uno spray delicato o una miscela di acqua e detergente possono essere applicati sulla struttura e poi asciugati. Nella maggior parte dei casi non è necessario lubrificare le parti in movimento della tenda.
Pulire il telo ogni sei mesi e sostituirlo ogni due anni.
Utilizzare sempre un sapone naturale per la pulizia. L'acqua deve essere da calda a tiepida. Far asciugare bene il telo all'aria aperta e non utilizzare fonti di calore non naturali come l'asciugacapelli.

DEPOSITO

Quando la tenda non viene utilizzata per un lungo periodo , è preferibile smontarla dai supporti e conservarla.

ATTENZIONE! Almeno due adulti sono necessari per il prossimo passaggio!

- Assicurarsi che il telo sia completamente asciutto prima di conservare la tenda per evitare macchie e danni.
- Ritrarre completamente la tenda.
- Per evitare danni o lesioni, legare i braccetti in modo che la tenda non possa involontariamente aprirsi. Per legarli si possono utilizzare anche le bande di protezione che avvolgevano i braccetti al momento dell'acquisto.
- Rimuovere la tenda seguendo nell'ordine inverso le istruzioni contenute nel passaggio 6 del montaggio.
- Conservare la tenda in un posto sicuro ed asciutto fuori dalla portata dei bambini.

SMONTAGGIO

Se non si vuole utilizzare la tenda per molto tempo bisogna smontarla.

ATTENZIONE! Almeno due adulti sono necessari per il prossimo passaggio!

- Ritrarre completamente la tenda prima di iniziare a smontarla. Per evitare danni o lesioni, legare i braccetti della tenda per evitare aperture involontarie. Per legarli si possono utilizzare anche le bande di protezione che avvolgevano i braccetti al momento dell'acquisto.
- Per smontare la tenda basta seguire nell'ordine inverso le istruzioni di montaggio.

ATTENZIONE! Seguire le norme di sicurezza e le istruzioni per lo smontaggio.