## DISEGNO TECNICO misure in mm

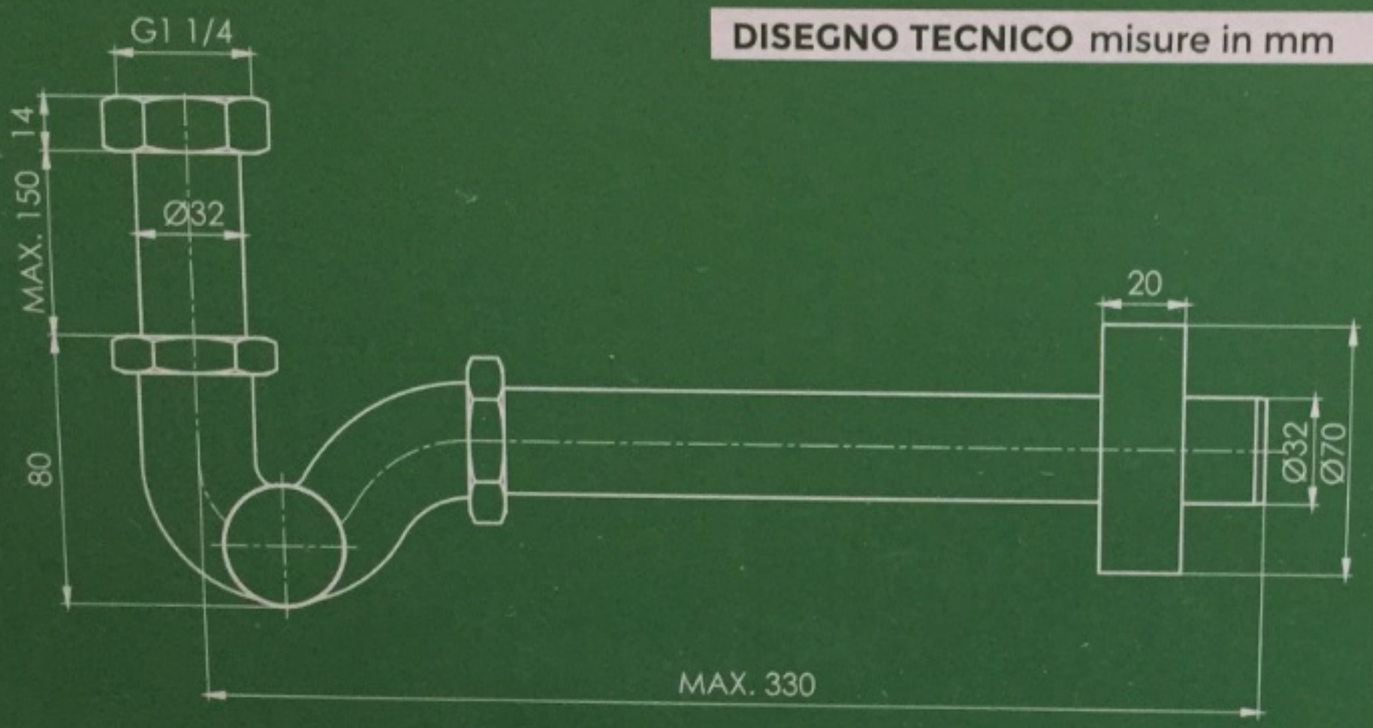


## CARATTERISTICHE TECNICHE

- Misura calotta filettata: 1"1/4
- Diametro canotto verticale: 32 mm
- Diametro canotto orizzontale: 32 mm
- Lunghezza canotto verticale: 170 mm
- Lunghezza canotto orizzontale: 250 mm
- Diametro rosone: 70 mm
- Corpo sifone: ABS
- Calotte: in metallo
- Canotto verticale: ABS
- Canotto orizzontale: ABS
- Rosone: ABS
- Finitura: cromata
- Accessori: guarnizioni

SCATOLA 20 PAP CARTONE
IMBALLO INTERNO 04 LDPE PLASTICA

**Raccolta differenziata.** Verifica le disposizioni del tuo Comune. Separa le componenti e conferiscile in modo corretto.

ART. SS114ABS
8 059513030877

IMPORTATO E DISTRIBUITO DA: TECOM S.R.L. VIA PACINOTTI, 2 20090 BUCCINASCO (MI) MADE IN P.R.C.